MONTERINGSANVISNING BADINETT

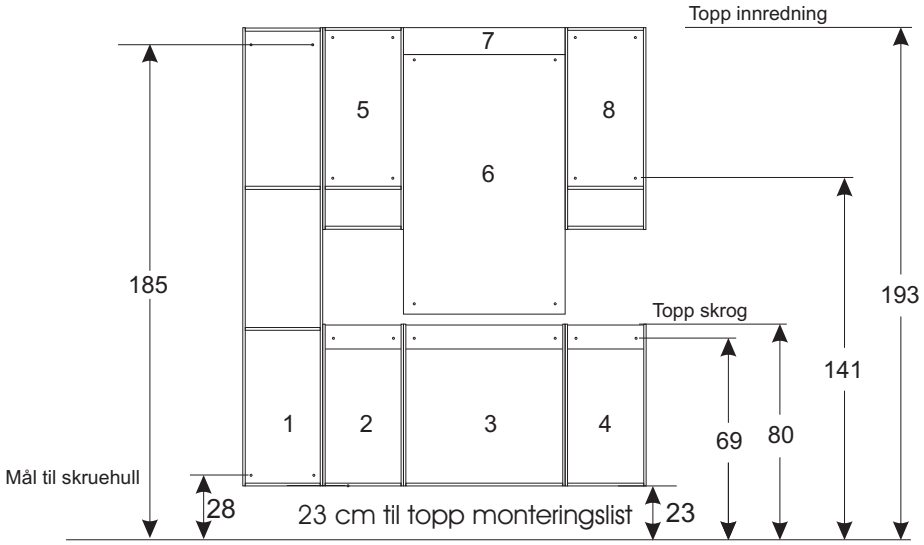

Fig. 1

Monteringsrekkefølge.

1. Topp av monteringslist monteres 23 cm over gulvet. Listen følger våre marmorservanter, porselensservanter, benkeplater og høyskap.
2. Seksjonene monteres i nevnt rekkefølge i (Fig. 1) 1-2-3-4-5-6-7-8.
3. Blindfelt monteres før servant/benkeplate.
4. Dører og skufferfronter monteres og bores for knott/håndtak. (Fig. 2)
5. Justering av dører. (Fig. 3)
6. Montering av dørdemper.

Sammenkobling av skap og montering av knott/håndtak.

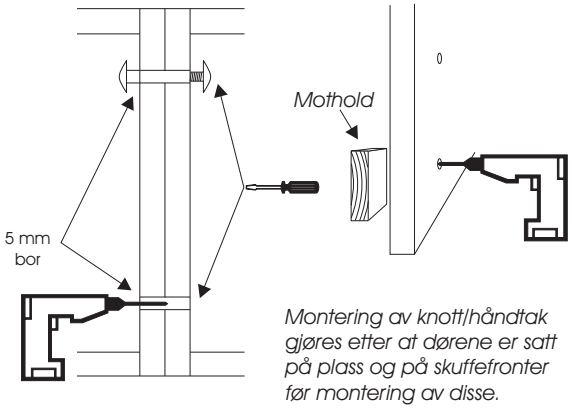

Fig. 2

Justering av dører

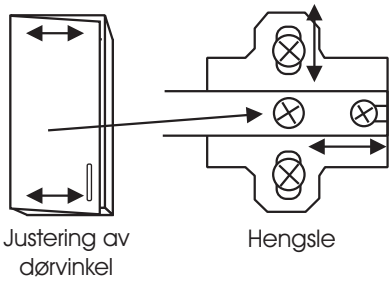

Fig. 3

Fossbad

Birkeland, des. 2012

Art. nr. 7621